SCHALTPLAN FÜR ELEKTRISCHE AUSRÜSTUNG VON F-GÖTA 5-18 PS, BOSCH 12 V

BEACHTE: 31 mit Anlassergenerators D- an Masse legen, Leitung 2.5^2

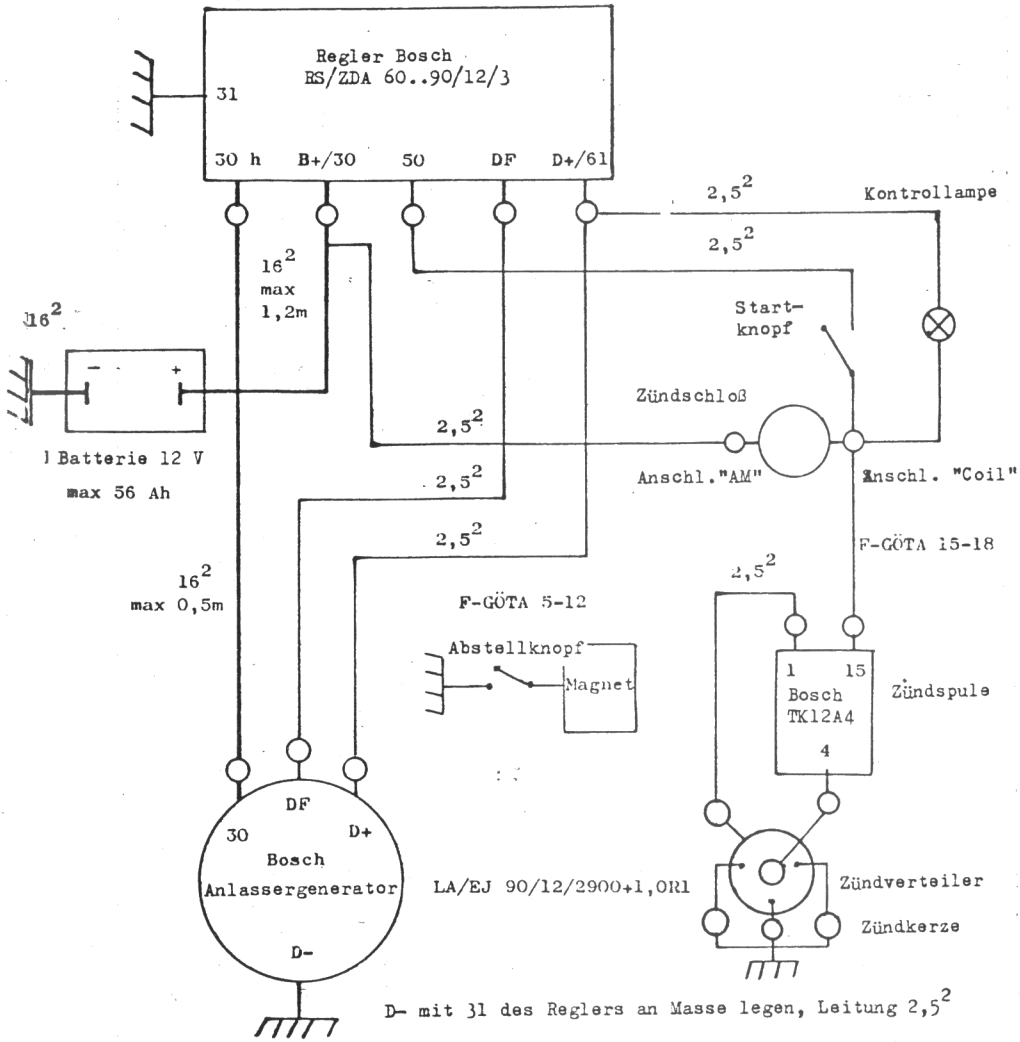

D- mit 31 des Reglers an Masse legen, Leitung $2,5^2$

BEACHTE: Für DF offene Kabelklemme,

für die übrigen Klemmen geschlossene

Kabelschuhe verwenden.